MAKING MODERN LIVING POSSIBLE

# Каталог
# Трубопроводная арматура

www.danfoss.ru

# Фильтры сетчатые
# (Общие сведения)

Фильтры сетчатые предназначены для установки перед регулирующей арматурой, расходомерами, насосами с «мокрым» ротором электродвигателя и другими устройствами с повышенными требованиями к чистоте проходящей через них воды.
Фильтры состоят:

- из корпуса;
- из крышки со сливным отверстием;
- из сетчатого цилиндра из нержавеющей стали;
- из заглушки сливного отверстия, магнитной вставки или крана для спуска грязи;
- из уплотнительной прокладки.

Фильтры подразделяются:

- по материалу корпуса и крышки — латунь, чугун или нержавеющая сталь (материал указан в заголовке технического описания конкретного фильтра);
- по наличию заглушки, магнитной вставки или спускного крана;
- по способу соединения с трубопроводом — муфтовый или фланцевый.

Все сетчатые фильтры, представленные в данном каталоге, должны устанавливаться на трубопроводах так, чтобы направление стрелки на их корпусе совпадало с направлением движения воды и сливное отверстие в крышке было обращено вниз.
Гидравлическое сопротивление чистых фильтров может быть рассчитано по формуле (1) (см. стр. 4) с использованием значений условной пропускной способности фильтров $K_{vs}$, приведенных в таблицах их технических описаний.
Производитель фильтров сетчатых FVF (стр. 59–62) — компания IMP Armature.
Производитель фильтров сетчатых: Y222, Y222P, Y666 (стр. 63–67) — OFFICINE RIGAMONTY SPA; Y666 (стр. 69–70) — DIE ERSTE INDUSTRY CO LTD.

## Техническое описание

# Фильтр сетчатый FVF чугунный фланцевый

**Описание и область применения**

Фильтр сетчатый FVF предназначен для установки перед регулирующей арматурой, расходомерами, насосами с «мокрым» ротором электродвигателя и другими устройствами с повышенными требованиями к чистоте проходящей через них воды в системах отопления, теплоснабжения, технического горячего и холодного водоснабжения, а также для механической очистки рабочей среды от грязи, ржавчины, стружки и т. д.

Фильтры могут быть оснащены магнитными вставками для дополнительной очистки от частиц, содержащих железо, или дренажными кранами, обеспечивающими быструю и эффективную очистку фильтра.

*Основные характеристики*

•Условный проход:
$Д_у$ = 15–300 мм.
• Условное давление:
$P_у$ = 16 бар и $P_у$ = 25 бар.
• Температура регулируемой среды:
T = -10…+150 °C.
•Присоединение к трубопроводу:
фланцевое.

**Номенклатура и кодовые номера для оформления заказа**

**Фильтр типа FVF $P_у$ 16 со спускным элементом (аналог Y333P)**

| Условный проход $Д_у$, мм | Кодовый номер | Условное давление $P_у$, бар | Температура перемещаемой среды, °C | | Условная пропускная способность $K_{vs}$, м³/ч |
|---|---|---|---|---|---|
| | | | $T_{мин.}$ | $T_{макс.}$ | |
| 15 | **065B7726** | 16 | -10 | 150 | 5,3 |
| 20 | **065B7727** | | | | 9,5 |
| 25 | **065B7728** | | | | 16,5 |
| 32 | **065B7729** | | | | 20 |
| 40 | **065B7730** | | | | 33 |
| 50 | **065B7731** | | | | 54 |
| 65 | **065B7732** | | | | 95 |
| 80 | **065B7733** | | | | 140 |
| 100 | **065B7734** | | | | 201 |
| 125 | **065B7735** | | | | 340 |
| 150 | **065B7736** | | | | 526 |
| 200 | **065B7737** | | | | 870 |
| 250 | **065B7738** | | | | 1260 |
| 300 | **065B7739** | | | | 1735 |

## Номенклатура и кодовые номера для оформления заказа
(продолжение)

### Фильтр типа FVF с пробкой $P_y$ 16 и $P_y$ 25

| Условный проход $Д_у$, мм | Кодовый номер | | Температура перемещаемой среды, °C | | Условная пропускная способность $K_{vs}$, м³/ч |
|---|---|---|---|---|---|
| | с фланцами на $P_y$ = 16 бар | с фланцами на $P_y$ = 25 бар | $T_{мин.}$ | $T_{макс.}$ | |
| 15 | **065B7740** | **065B7770** | -10 | 150 | 5,3 |
| 20 | **065B7741** | **065B7771** | | | 9,5 |
| 25 | **065B7742** | **065B7772** | | | 16,5 |
| 32 | **065B7743** | **065B7773** | | | 20 |
| 40 | **065B7744** | **065B7774** | | | 33 |
| 50 | **065B7745** | **065B7775** | | | 54 |
| 65 | **065B7746** | **065B7776** | | | 95 |
| 80 | **065B7747** | **065B7777** | | | 140 |
| 100 | **065B7748** | **065B7778** | | | 201 |
| 125 | **065B7749** | **065B7779** | | | 340 |
| 150 | **065B7750** | **065B7780** | | | 526 |
| 200 | **065B7751** | **065B7781** | | | 870 |
| 250 | **065B7752** | **065B7782** | | | 1260 |
| 300 | **065B7753** | **065B7783** | | | 1735 |

### Сетка FVF-S для фильтра FVF

| Эскиз | $Д_у$, мм | Кодовый номер* |
|---|---|---|
| | 15 | **065B7810** |
| | 20 | |
| | 25 | **065B7812** |
| | 32 | **065B7813** |
| | 40 | **065B7814** |
| | 50 | **065B7815** |
| | 65 | **065B7816** |
| | 80 | **065B7817** |
| | 100 | **065B7818** |
| | 125 | **065B7819** |
| | 150 | **065B7820** |
| | 200 | **065B7821** |
| | 250 | **065B7822** |
| | 300 | **065B7823** |

### Магнитная вставка FVF-M для FVF

| Эскиз | $Д_у$, мм | Кодовый номер |
|---|---|---|
| | 15 | **065B7790** |
| | 20 | |
| | 25 | **065B7791** |
| | 32 | |
| | 40 | **065B7792** |
| | 50 | **065B7793** |
| | 65 | **065B7794** |
| | 80 | **065B7795** |
| | 100 | **065B7796** |
| | 125 | |
| | 150 | **065B7797** |
| | 200 | **065B7798** |
| | 250 | **065B7799** |
| | 300 | **065B7800** |

### Дренажный кран FVF-B для фильтра FVF

| Эскиз | $Д_у$, мм | Кодовый номер |
|---|---|---|
| | 10 (для FVF $Д_у$ 15–50) | **065B7802** |
| | 15 (для FVF $Д_у$ 65–300) | **065B7801** |

* Сетчатые цилиндры с размером ячеек для более тонкой очистки имеют другие кодовые номера и поставляются по спецзаказу.

### Технические характеристики

| Условный проход | | $Д_у$, мм | 15 | 20 | 25 | 32 | 40 | 50 | 65 | 80 | 100 | 125 | 150 | 200 | 250 | 300 |
|---|---|---|---|---|---|---|---|---|---|---|---|---|---|---|---|---|
| Условная пропускная способность, $K_{vs}$ | нормальная ячейка | м³/ч | 5,3 | 9,5 | 16,5 | 20 | 33 | 54 | 95 | 140 | 2011 | 340 | 526 | 870 | 1260 | 1735 |
| | мелкая ячейка | | 5,0 | 9,0 | 14,8 | 18 | 30 | 48 | 85 | 131 | 189 | 320 | 494 | 818 | 1184 | 1631 |
| Условная пропускная способность, $K_{vs}$* | нормальная ячейка | | 4,8 | 8,6 | 14,6 | 18 | 29 | 49 | 86 | 127 | 183 | 316 | 489 | 809 | 1172 | 1613 |
| | мелкая ячейка | | 4,5 | 8,1 | 13,3 | 16 | 27 | 44 | 77 | 119 | 170 | 297 | 459 | 760 | 1101 | 1516 |
| Размер ячейки сетки | нормальная ячейка | мм | 0,54 | | 0,87 | | | | | 1,18 | | | | | | |
| | мелкая ячейка | | 0,25 | | | | | | | | | | | | | |
| Количество ячеек сетки | нормальная ячейка | п/см² | 150 | | 64 | | | | | 25 | | | | | | |
| | мелкая ячейка | | 625 | | | | | | | | | | | | | |
| Рабочая среда | | | Вода, раствор гликоля | | | | | | | | | | | | | |
| Условное давление, $P_y$ | | бар | 16 или 25 | | | | | | | | | | | | | |
| Температура перемещаемой среды | | °C | -10 … +150 | | | | | | | | | | | | | |
| Присоединение | | | Фланцевое | | | | | | | | | | | | | |

* При установке в фильтры магнитных вставок.

**Технические характеристики** (продолжение)

*Материал*

| | | |
|---|---|---|
| **Корпус фильтра** | **$P_y$ 16** | Серый чугун EN-GJL-250 (GG-25) |
| | **$P_y$ 25** | Высокопрочный чугун EN-GJS-400-18-LT (GGG40.3) |
| **Корпус шарового крана** | | Необесцинковывающаяся латунь CuZn36Pb2As |
| **Фильтрующий элемент (сетка)** | | Нерж. сталь, материал № 1.4301 |
| **Прокладка** | | Графит |

**Зависимость рабочего давления от температуры перемещаемой среды**

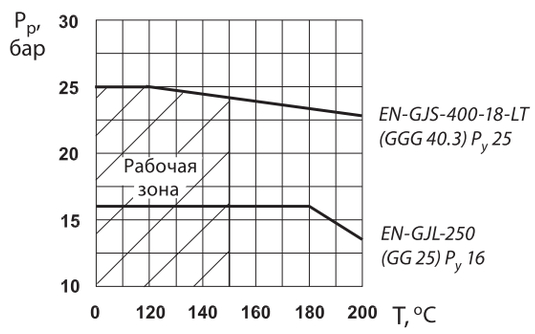


**Устройство**

1 — корпус;
2 — крышка;
3 — фильтрующий элемент (сетка);
4 — прокладка;
5 — шпилька;
6 — гайка;
7 — спускное устройство в виде пробки;
8 — магнит;
9 — шайба;
10 — трубка;
11 — рукоятка;
12 — запорный шар;
13 — шток

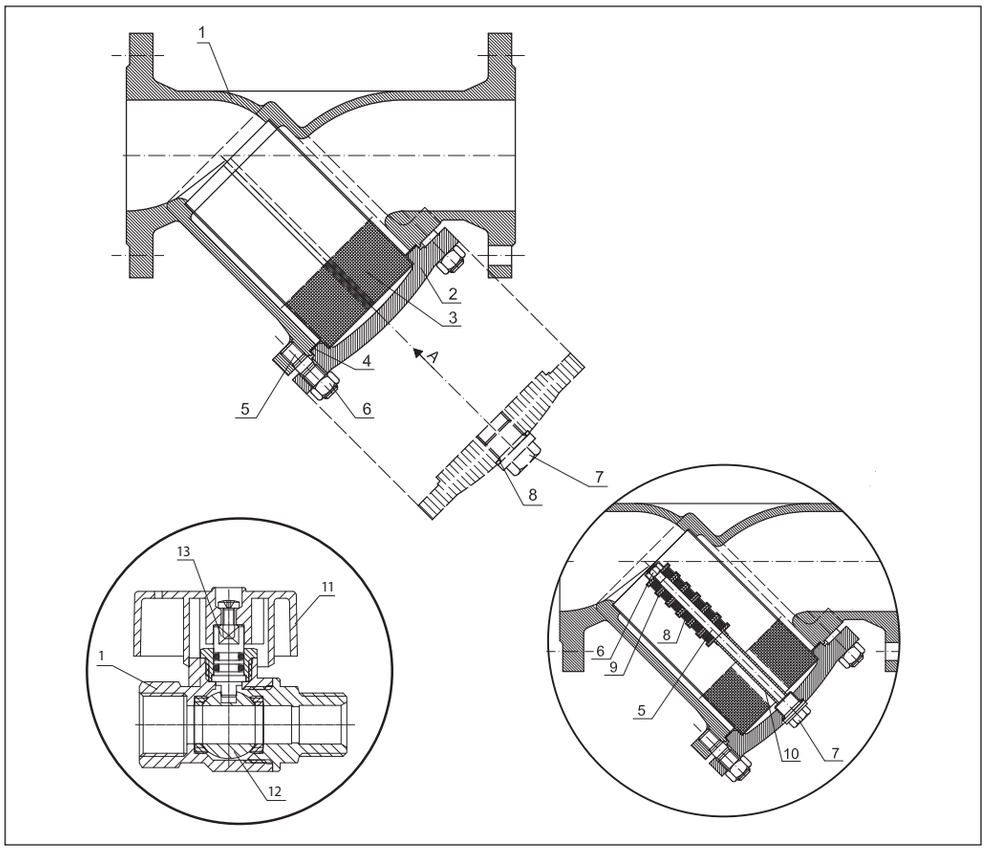

## Монтаж и эксплуатация

Все сетчатые фильтры должны устанавливаться на трубопроводах так, чтобы направление стрелки на их корпусе совпадало с направлением движения воды, а сливное отверстие в крышке было обращено вниз.

Частота слива взвесей и очистки фильтрующего элемента (сетки) определяется из условий эксплуатации фильтра. Фильтр необходимо очистить, если потери давления на клапане заметно больше расчетных исходя из известных значений расхода и указанных выше значений условной пропускной способности $K_{vs}$ для каждого $Д_у$.

Техническая вода проходит через ячейки фильтра и очищается от механических взвесей. Конструкция фильтра и последовательность его установки предполагают заполнение отстойника фильтра механическими взвесями.

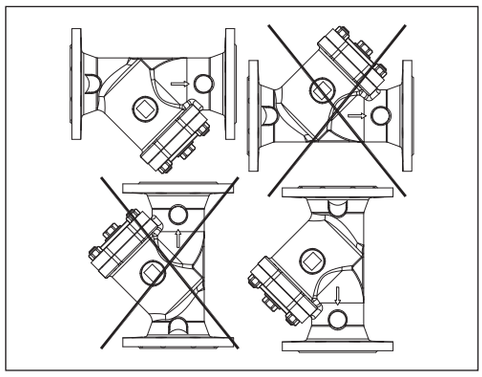

## Габаритные и присоединительные размеры

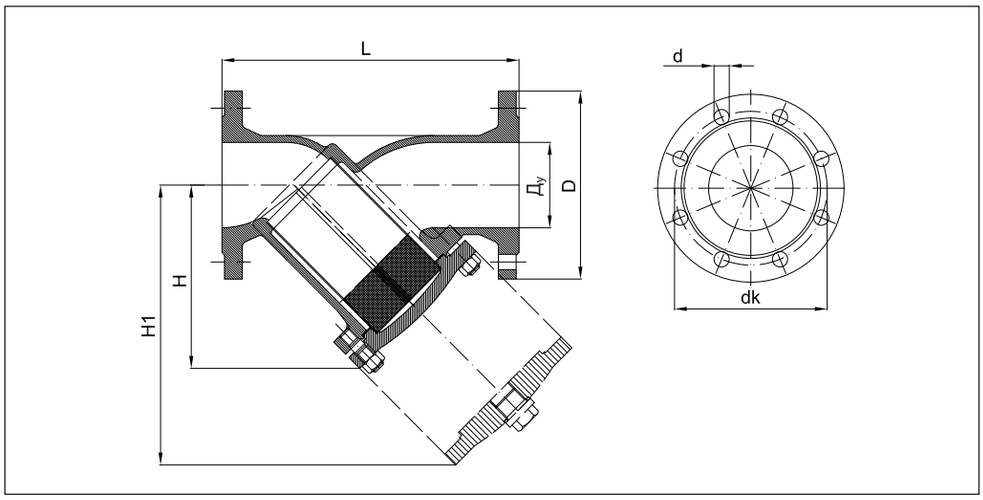


| Условный проход $Д_у$, мм | Размеры, мм | | | Размер ячейки сетки, мм | Размеры фланцев $P_у$ 16, мм | | | Размеры фланцев $P_у$ 25, мм | | | Масса, кг |
|---|---|---|---|---|---|---|---|---|---|---|---|
| | L | H | H1 | | D | d | dk | D | d | dk | |
| 15 | 130 | 75 | 115 | 0,54 | 95 | 14 | 65 | 95 | 14 | 65 | 2,2 |
| 20 | 150 | 75 | 115 | 0,54 | 105 | 14 | 75 | 105 | 14 | 75 | 3,3 |
| 25 | 160 | 90 | 135 | 0,87 | 115 | 14 | 85 | 115 | 14 | 85 | 3,8 |
| 32 | 180 | 90 | 135 | 0,87 | 140 | 19 | 100 | 140 | 19 | 100 | 5,0 |
| 40 | 200 | 110 | 170 | 0,87 | 150 | 19 | 110 | 150 | 19 | 110 | 6,5 |
| 50 | 230 | 120 | 190 | 0,87 | 165 | 19 | 125 | 165 | 19 | 125 | 8,5 |
| 65 | 290 | 140 | 220 | 0,87 | 185 | 19 | 145 | 185 | 19 | 145 | 12,0 |
| 80 | 310 | 165 | 265 | 1,18 | 200 | 19 | 160 | 200 | 19 | 160 | 16,6 |
| 100 | 350 | 220 | 340 | 1,18 | 220 | 19 | 180 | 235 | 23 | 190 | 25,0 |
| 125 | 400 | 260 | 410 | 1,18 | 250 | 19 | 210 | 270 | 28 | 220 | 39,0 |
| 150 | 480 | 300 | 475 | 1,18 | 285 | 23 | 240 | 300 | 28 | 250 | 61,0 |
| 200 | 600 | 360 | 580 | 1,18 | 340 | 23 | 295 | 360 | 28 | 310 | 109,0 |
| 250 | 730 | 470 | 680 | 1,18 | 405 | 28 | 355 | 425 | 31 | 370 | 162,0 |
| 300 | 850 | 560 | 820 | 1,18 | 460 | 28 | 410 | 485 | 31 | 430 | 280,0 |

## Техническое описание

# Фильтры сетчатые Y222P и Y222 латунные муфтовые

### Описание и область применения

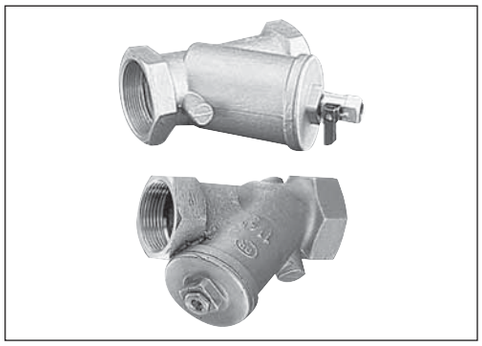

Фильтры сетчатые предназначены для установки перед балансировочными клапанами, регулирующей арматурой, расходомерами, насосами и другими устройствами с повышенными требованиями к чистоте проходящей через них воды в системах отопления, теплоснабжения, технического горячего и холодного водоснабжения, а также для механической очистки рабочей среды от грязи, ржавчины, стружки и т. д. Не допускается использование для питьевого водоснабжения.

Фильтры Y222 имеют съемную пробку для промывки, а фильтры Y222P оснащены сливным краном, что упрощает промывку сетчатого элемента, позволяя производить эту операцию без остановки работы системы или стояка.

*Основные характеристики*
- Условный проход:
$Д_у$ = 15–50 мм.
- Условное давление:
$P_у$ = 25 бар.
- Температура среды:
T = -10 … 110 °C.
- Присоединение к трубопроводу:
внутренняя резьба.

### Номенклатура и кодовые номера для оформления заказа

**Фильтр сетчатый Y222P со спускным краном**

| Условный проход $Д_у$, мм | Кодовый номер | Размер присоединительной резьбы R, дюймы | Условное давление $P_у$ и максимальное рабочее давление $P_р$, бар | Температура перемещаемой среды, °C | | Условная пропускная способность $K_{vs}$, м³/ч |
|---|---|---|---|---|---|---|
| | | | | $T_{мин.}$ | $T_{макс.}$ | |
| 15 | **149B5950** | ½ | 25 | -10 | 110 | 2,7 |
| 20 | **149B5160** | 3/4 | | | | 5,1 |
| 25 | **149B5161** | 1 | | | | 11,3 |
| 32 | **149B5191** | 1 ¼ | | | | 17,2 |
| 40 | **149B5162** | 1 ½ | | | | 23 |
| 50 | **149B5163** | 2 | | | | 46,8 |

**Фильтр сетчатый Y222 с пробкой**

| Условный проход $Д_у$, мм | Кодовый номер | Размер присоединительной резьбы R, дюймы | Условное давление $P_у$ и максимальное рабочее давление $P_р$, бар | Температура перемещаемой среды, °C | | Условная пропускная способность $K_{vs}$, м³/ч |
|---|---|---|---|---|---|---|
| | | | | $T_{мин.}$ | $T_{макс.}$ | |
| 15 | **149B6520** | ½ | 25 | -10 | 110 | 2,7 |
| 20 | **149B1769** | 3/4 | | | | 5,1 |
| 25 | **149B1770** | 1 | | | | 11,3 |
| 32 | **149B1771** | 1 ¼ | | | | 17,2 |
| 40 | **149B1772** | 1 ½ | | | | 23 |
| 50 | **149B1773** | 2 | | | | 46,8 |

### Устройство и материал

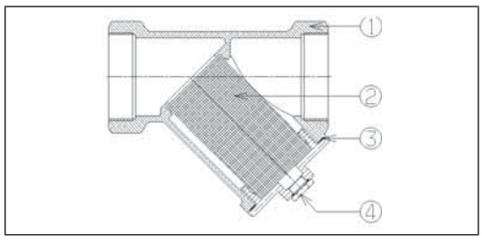


| № | Деталь | | Материал |
|---|---|---|---|
| 1 | Корпус | | Латунь |
| 2 | Фильтрующий элемент | | Нерж. сталь AISI 304 |
| 3 | Крышка | | Латунь |
| 4 | Спускное устройство | пробка | Латунь или пластик |
| | | шаровой кран | Латунь |

## Монтаж и эксплуатация

Все сетчатые фильтры должны устанавливаться на трубопроводах так, чтобы направление стрелки на их корпусе совпадало с направлением движения воды, а сливное устройство отверстия в крышке или сливной кран были обращены вниз.

Техническая вода проходит через ячейки фильтра и очищается от механических взвесей. Конструкция фильтра и порядок его установки предполагают заполнение отстойника фильтра механическими взвесями.

Частота слива взвесей и прочистки фильтрующего элемента (сетки) определяется из условий эксплуатации фильтра. Фильтр необходимо очистить, если потери давления на клапане заметно выше расчетных исходя из известных значений расхода и указанных выше значений условной пропускной способности $K_{vs}$ для каждого $Д_у$.

## Габаритные и присоединительные размеры

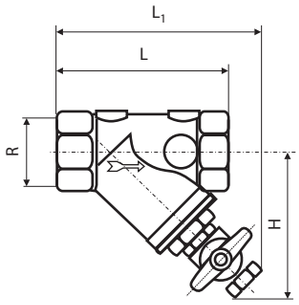


### Фильтр сетчатый Y222P со спускным краном

| Условный проход $Д_у$, мм | Размер присоединительной резьбы R, дюймы | Размеры, мм | | | Размер ячейки сетки, мм | Масса, кг |
|---|---|---|---|---|---|---|
| | | L | $L_1$ | H | | |
| 15 | ½ | 60 | 63 | 40 | | 0,185 |
| 20 | 3/4 | 69 | 93 | 69 | 0,5 | 0,37 |
| 25 | 1 | 87 | 101 | 73 | | 0,54 |
| 32 | 1 ¼ | 106 | 125 | 84 | | 0,87 |
| 40 | 1 ½ | 117 | 129 | 91 | | 0,99 |
| 50 | 2 | 147 | 145 | 103 | | 1,29 |

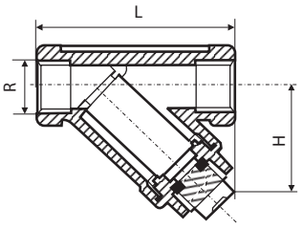


### Фильтр сетчатый Y222 с пробкой

| Условный проход $Д_у$, мм | Размер присоединительной резьбы R, дюймы | Размеры, мм | | Размер ячейки сетки, мм | Масса, кг |
|---|---|---|---|---|---|
| | | L | H | | |
| 15 | ½ | 61 | 34 | 0,5 | 0,21 |
| 20 | 3/4 | 70 | 39 | | 0,28 |
| 25 | 1 | 86 | 42 | | 0,46 |
| 32 | 1 ¼ | 100 | 50 | | 0,68 |
| 40 | 1 ½ | 111 | 57 | | 0,92 |
| 50 | 2 | 138 | 70 | | 1,14 |

## Техническое описание

# Фильтр сетчатый Y666 из нержавеющей стали муфтовый с пробкой

### Описание и область применения

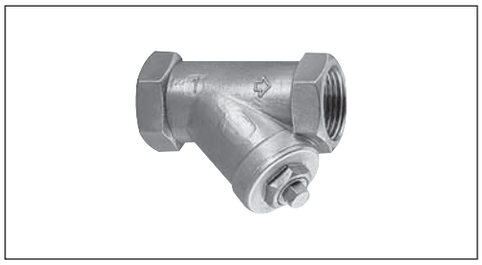

Фильтры сетчатые предназначены для установки перед балансировочными клапанами, регулирующей арматурой, расходомерами, насосами и другими устройствами с повышенными требованиями к чистоте проходящей через них воды в системах отопления, теплоснабжения, технического горячего и холодного водоснабжения, а также для механической очистки рабочей среды от грязи, ржавчины, стружки и т. д.
Не допускается использование для питьевого водоснабжения.
По сравнению с латунными фильтрами фильтры из нержавеющей стали имеют более широкий диапазон рабочих температур и высокое рабочее давление, и могут использоваться для более широкого спектра технологических сред, не агрессивных по отношению к конструкционным материалам фильтров Y666.

Фильтр Y666 имеет съемную пробку для промывки сетчатого элемента и отстойника без демонтажа фильтра с трубопровода.

*Основные характеристики*
• Условный проход:
$Д_у$ = 8–50 мм.
• Условное давление:
$P_у$ = 40 бар.
• Температура среды:
T = -10 … +175 °C.
• Присоединение к трубопроводу:
внутренняя резьба.
• Размер ячейки сетчатого элемента:
600 мкм.

### Номенклатура и кодовые номера для оформления заказа

| Условный проход $Д_у$, мм | Кодовый номер | Размер присоединительной резьбы R, дюймы | Условное давление $P_у$, бар | Температура перемещаемой среды, °C | | Условная пропускная способность $K_{vs}$, м³/ч |
|---|---|---|---|---|---|---|
| | | | | $T_{мин.}$ | $T_{макс.}$ | |
| 8 | **149B5271** | ¼ | 40 | -10 | 175 | 0,5 |
| 10 | **149B5272** | 3/8 | | | | 0,65 |
| 15 | **149B5273** | ½ | | | | 1,03 |
| 20 | **149B5274** | 3/4 | | | | 5,3 |
| 25 | **149B5275** | 1 | | | | 8,7 |
| 32 | **149B5276** | 1 ¼ | | | | 13,3 |
| 40 | **149B5277** | 1 ½ | | | | 19,34 |
| 50 | **149B5278** | 2 | | | | 30,21 |

### Устройство и материалы

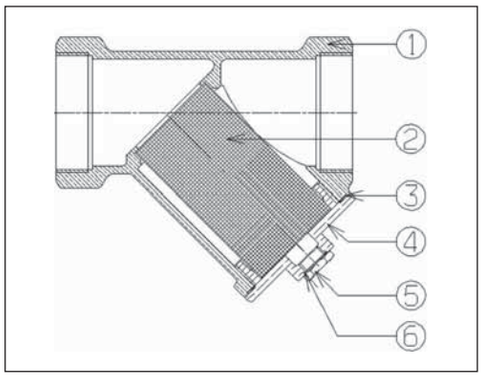


| № | Деталь | Материал |
|---|---|---|
| 1 | Корпус | Нерж. сталь ASTM A351 GrCF8M |
| 2 | Фильтрующий элемент | Нерж. сталь AISI 316 |
| 3 | Прокладка | PTFE (тефлон) |
| 4 | Крышка | Нерж. сталь ASTM A351 GrCF8M |
| 5 | Спускное устройство, в виде пробки | Нерж. сталь AISI 316 |
| 6 | Прокладка | PTFE (тефлон) |

## Монтаж и эксплуатация

Все сетчатые фильтры должны устанавливаться на трубопроводах так, чтобы направление стрелки на их корпусе совпадало с направлением движения воды, а сливное устройство отверстия в крышке или сливной кран были обращены вниз.

Техническая вода проходит через ячейки фильтра и очищается от механических взвесей. Конструкция фильтра и порядок его установки предполагают заполнение отстойника фильтра механическими взвесями.

Частота слива взвесей и прочистки фильтрующего элемента (сетки) определяется из условий эксплуатации фильтра. Фильтр необходимо очистить, если потери давления на клапане заметно больше расчетных исходя из известных значений расхода и указанных выше значений условной пропускной способности $K_{vs}$ для каждого $Д_у$.

## Габаритные и присоединительные размеры

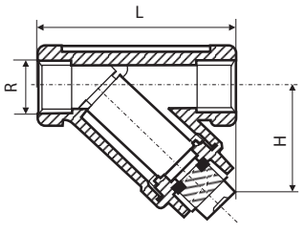


| Условный проход $Д_у$, мм | Размер присоединительной резьбы R, дюймы | Размеры, мм | | Размер ячейки сетки, мм | Масса, кг |
|---|---|---|---|---|---|
| | | L | H | | |
| 8 | ¼ | 57 | 32 | 0,6 | 0,15 |
| 10 | $^3/_8$ | 57 | 32 | | 0,15 |
| 15 | ½ | 61 | 36 | | 0,21 |
| 20 | $^3/_4$ | 70 | 41 | | 0,28 |
| 25 | 1 | 86 | 44 | | 0,46 |
| 32 | 1 ¼ | 100 | 51 | | 0,68 |
| 40 | 1 ½ | 111 | 59 | | 0,92 |
| 50 | 2 | 138 | 72 | | 1,50 |